LOW NOISE Pumpe

Hochleistungspumpen mit geringen Geräuschpegel

Baugröße 1 — EINPASS Ø 32

Frontflansch: 40mm x 40mm
Einpass: Ø 32mm
Welle: gefräßt 5,00mm hervorstehend

ELIKA®

Frontflansch: Alu
Körper: Alu
Enddeckel: Alu

Die ELIKA Hochleistungspumpen zeichnen sich durch viele positive Eigenschaften aus.
Extrem leises Arbeitsgeräusch und **sehr geringe Pulsation** bei **maximalen Arbeitsdrücken bis 260 bar** und einem **Wirkungsgrad von über 90%**.
Der geräusch- und pulsationsarme Betrieb trägt wesentlich zur Verringerung der Umweltbelastung bei.

Die **sehr geringe Pulsation** verringert die Belastung des Hydrauliksystems und senkt somit das Risiko von Ausfällen und Leistungseinbußen.
Die Folge sind geringeren Wartungskosten und weniger Ausfallzeiten, was die Effektivität des Systems deutlich erhöht.

Fördervolumen	Bestell-Nr. rechtsdrehend	Technische Daten							Dimensionen		
		P1 max. kontinuierlich	P2 max. intermittierend	P3 max. Spitzendruck	Mindestdrezahl	Spitzendrehzahl	Geräuschpegel bei 1500 U/min		L	M	Gewicht
ccm/U		bar			U/min		drucklos dBA	bei P1 dBA	mm		kg
2,1	001A-020-01000	230	245	260	300	6000	43	48	66	77,3	
2,7	001A-020-01050	230	245	260	300	6000	43	48	68	79,3	
3,2	001A-020-01100	210	225	240	300	5500	44	49	70	81,3	
3,7	001A-020-01150	210	225	240	300	5000	44	50	72	83,3	0,94
4,0	001A-020-01200	210	225	240	300	4000	45	50	73	84,3	0,98
4,3	001A-020-01250	210	225	240	300	3500	45	51	74	85,3	1,0
4,8	001A-020-01300	190	205	220	300	3000	46	51	76	87,3	1,04
5,9	001A-020-01350	190	205	220	300	3000	47	52	80	91,3	1,08
8,1	001A-020-01400	160	175	190	300	2500	47	52	87,5	98,8	1,22

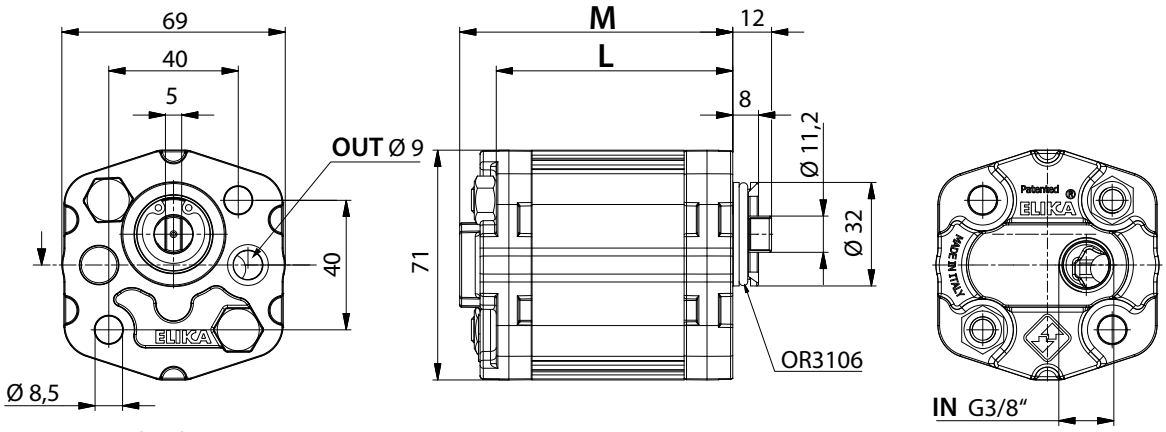

T.1 = 25 [Nm] - Anzugsmoment - Schrauben M8
T.2 = 32.8 [Nm] - zulässiges Wellendrehmoment

Die Inhalte der Seiten wurden mit größter Sorgfalt erstellt. Für die Richtigkeit, Vollständigkeit und Aktualität der Inhalte können wir jedoch keine Gewähr übernehmen.
Nachdruck bzw. Kopie, auch auszugsweise, der Inhalte, Grafiken und Fotos ist ohne ausdrückliche Zustimmung der Geschäftsführung unzulässig.
Die angegebenen technischen Daten und Abmessungen sind nicht bindend. Wir behalten uns das Recht vor, jederzeit und ohne Ankündigung, Änderungen vorzunehmen.